# PORTE SÉPALUMIC 70
# PROFILS COMPLÉMENTAIRES - Ets QUÉNOT

## PORTE COUPE D'ONGLET

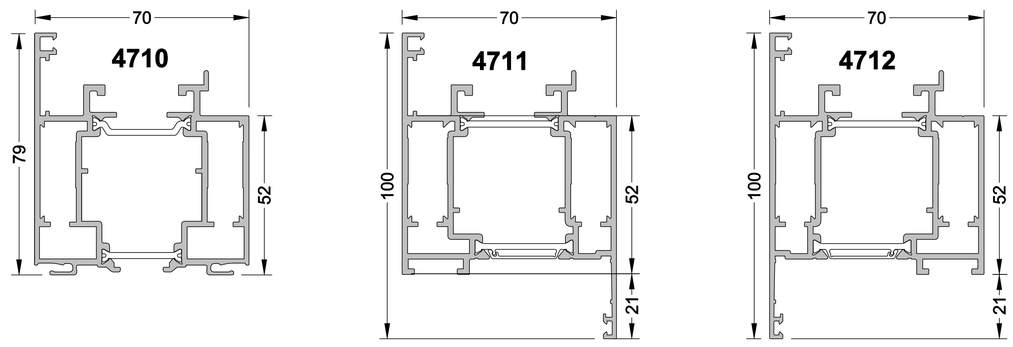


## MENEAU

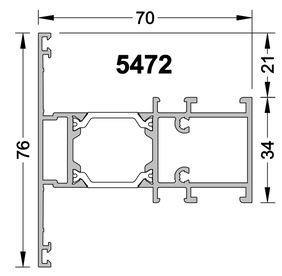


## PARECLOSES

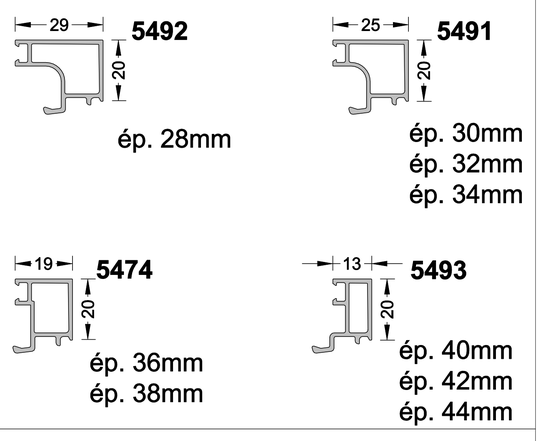


## APPUIS

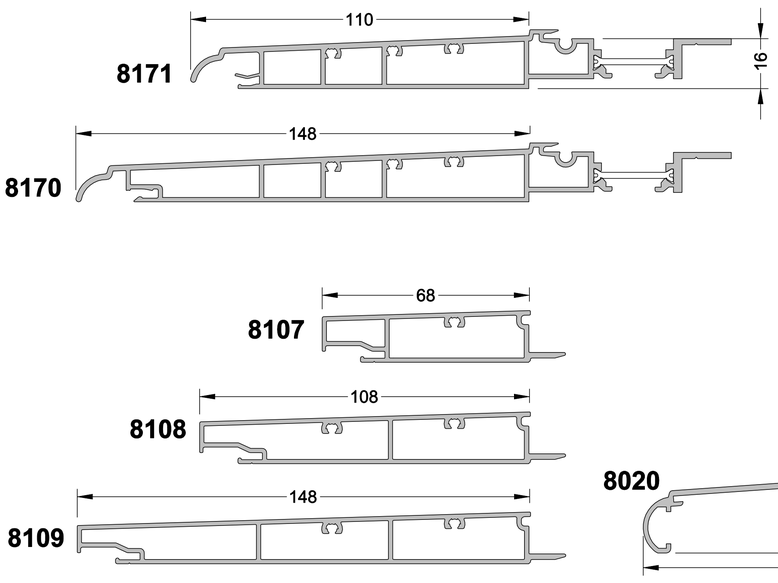


## BAVETTES

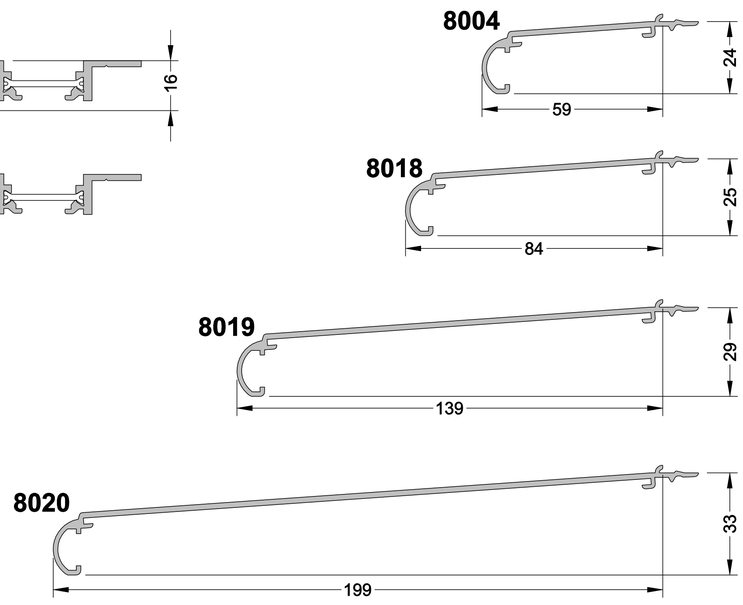


## TAPÉES D'ISOLATION

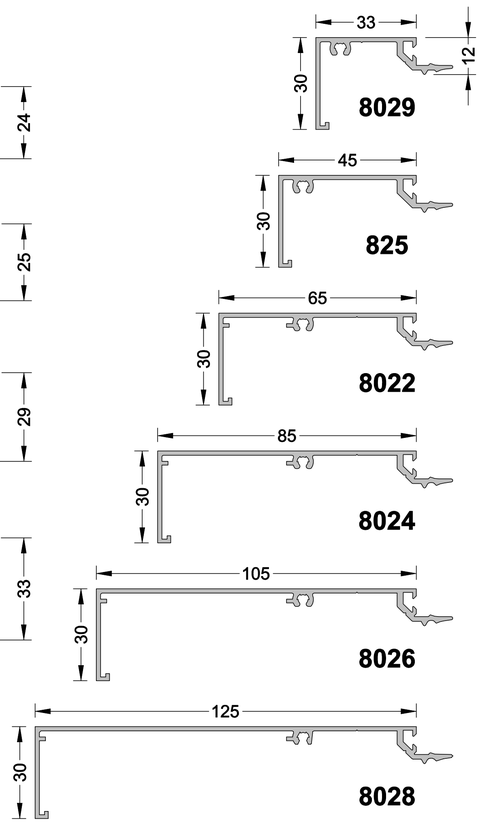


## COUVRE-JOINTS

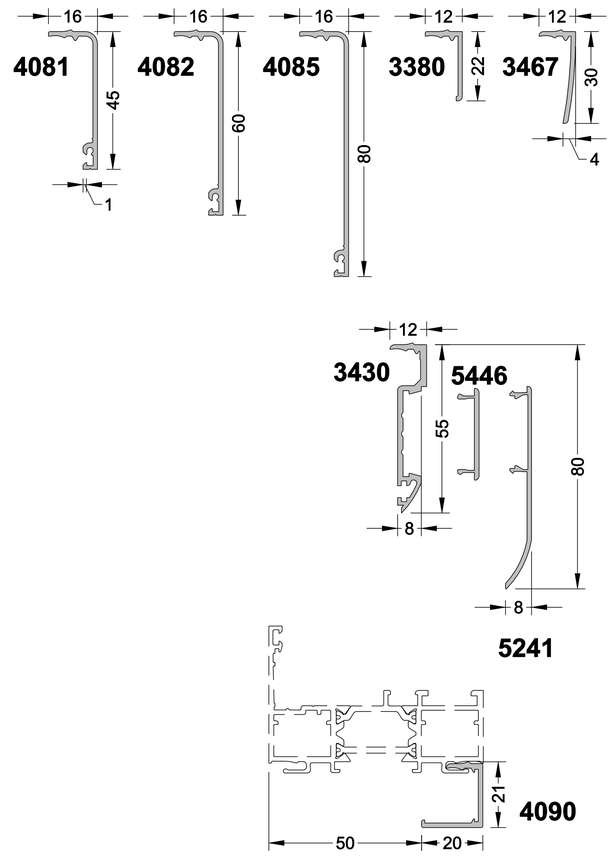


## COULISSES SOPROFEN

**CAL155**

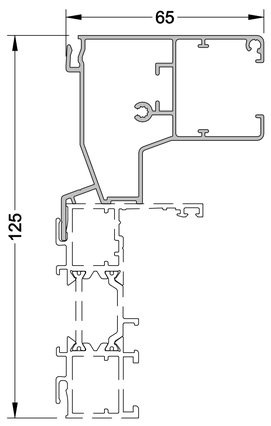

**CAL155-20**

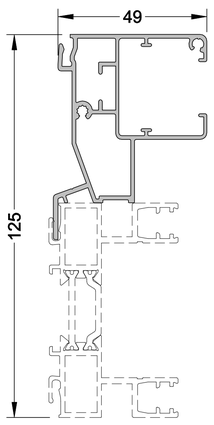

**CMA 130**

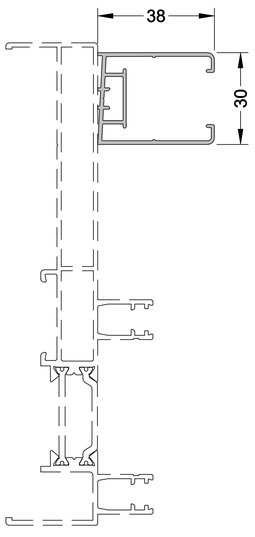

## PROFILS DE JONCTION ET RAIDISSEURS

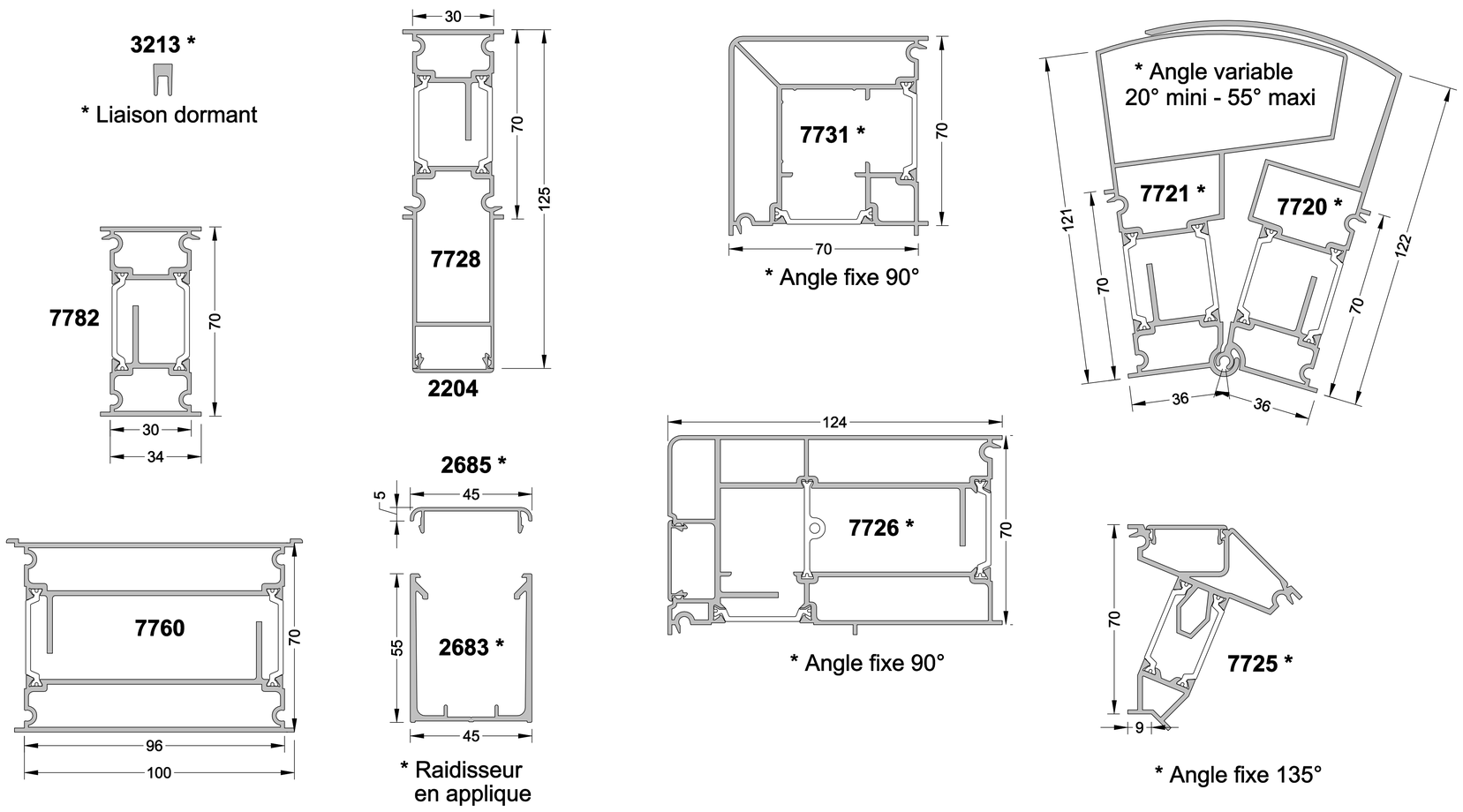


## ÉLARGISSEURS

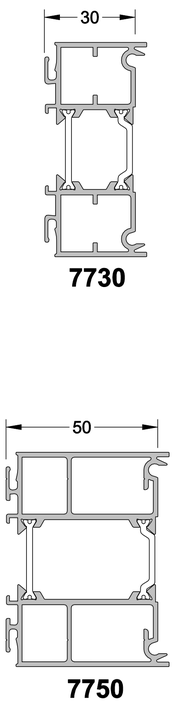


## HABILLAGES

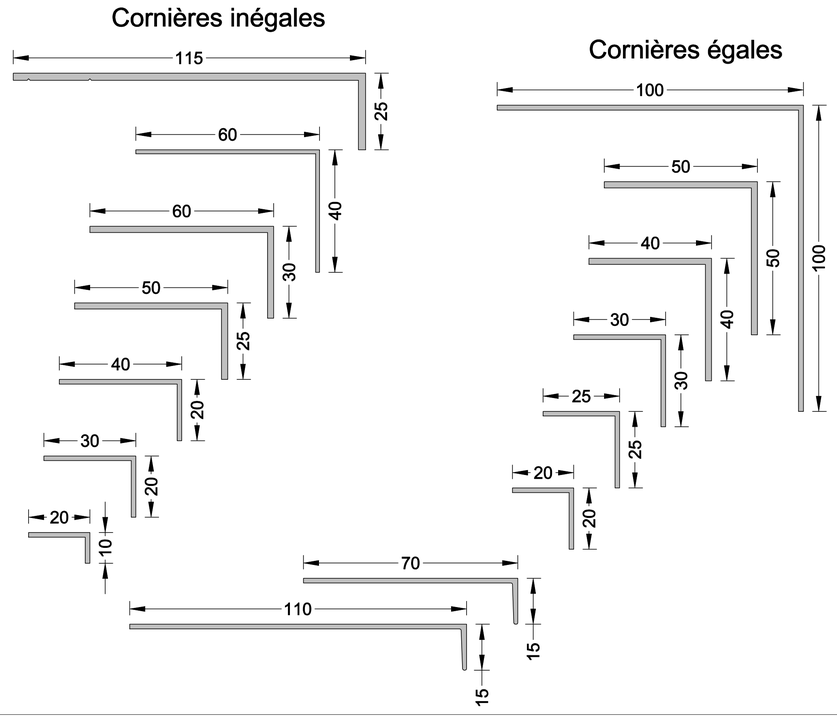


Tubes rectangulaires

| | |
|---|---|
| T40x20 | (ép. 1.5) |
| T30x20 | (ép. 1.5) |
| T50x25 | (ép. 2) |
| T50x30 | (ép. 1.5) |
| T60x30 | (ép. 2) |
| T80x20 | (ép. 2) |
| T80x40 | (ép. 2) |
| T100x20 | (ép. 2) |
| T100x40 | (ép. 2) |
| T100x50 | (ép. 2) |

Tubes carrés

| | |
|---|---|
| T15x15 | (ép. 1.5) |
| T20x20 | (ép. 1.5) |
| T25x25 | (ép. 2) |
| T40x40 | (ép. 2) |
| T50x50 | (ép. 2) |
| T60x60 | (ép. 2) |
| T80x80 | (ép. 2) |
| T100x100 | (ép. 3) |

Plats

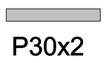

P30x2
P40x2

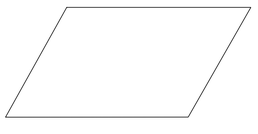

Tôle alu. 3000x1500x1.5